No reproduction of this drawing is allowed written permission of WEG Motores

EIXO		
PADRÃO	X	Dimensões em polegadas
OPCIONAL		Dimensions in inches
ESPECIAL		

CERTIFIED WEG MOTORES
Certified document. Not subject to changes.

THIS IS AN UPDATED REVISION, THE PREVIOUS ONE MUST BE DISREGARDED.

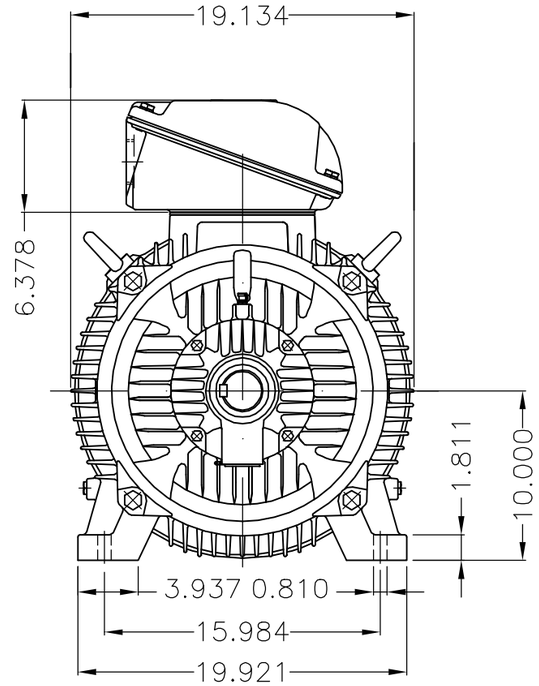

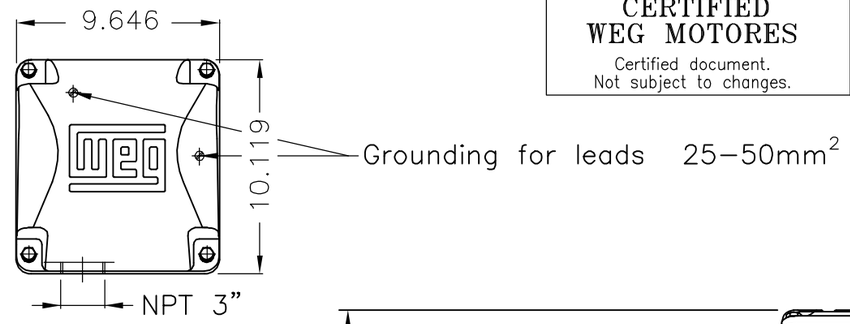

Main terminal box

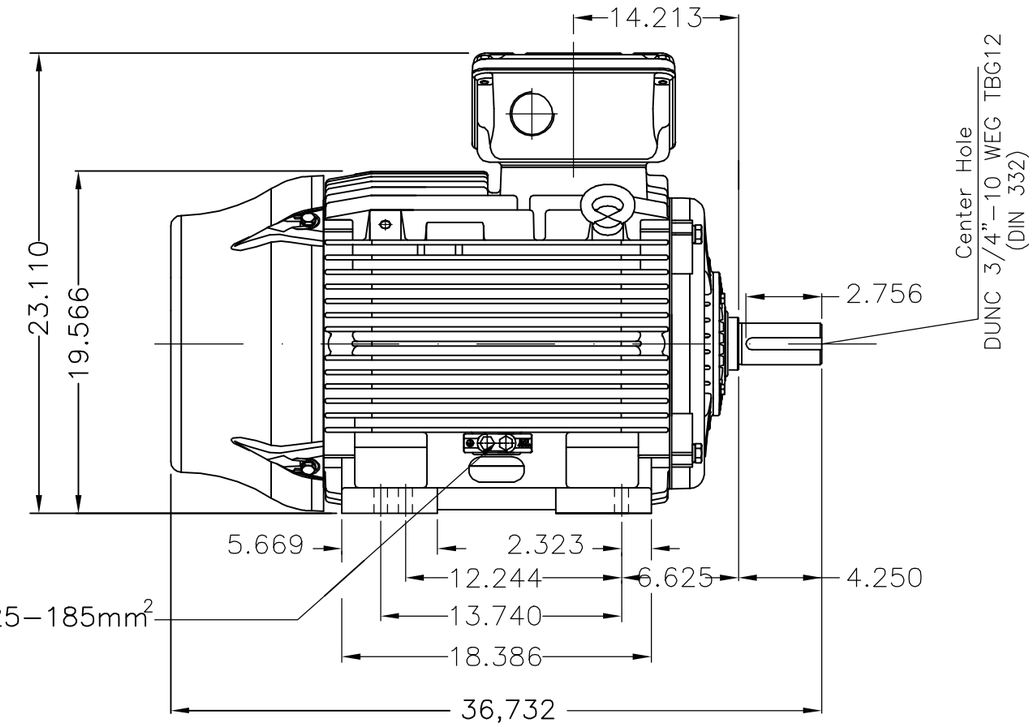

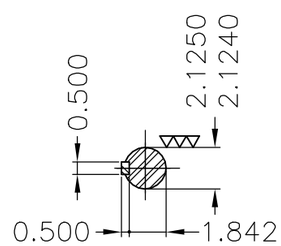

DE Shaft End

Rolamento dianteiro de rolos NU–314 com gaiola de latão usinado / NU–314 DE roller bearing with machined brass squirrel cage

Material do eixo – AISI/SAE 4140 / Shaft material – AISI/SAE 4140

Proteção térmica desligamento – Termostato 155°C / Thermostats 155°C to trip

Dispositivo de travamento de eixo / Shaft locking device

Plano de pintura 203A / Painting plan 203A

Forma construtiva B3T / Mounting B3T

WEG ELECTRIC CORPORATION – WEC

ECM ECM	LOC LOC	RESUMO MODIFICAÇÃO SUMMARY OF MODIFICATIONS	EXECUTADO EXECUTED	VERIFICADO CHECKED	LIBERADO RELEASED	DATA DATE	VER VER
500000792546		ALT CONF ECM 500000792546	DCARDOSO		RICARDOAN	04.09.2013	01
500000550611		DOCUMENTO NOVO	SCARMAGNANI		ALCIDESZ	23.11.2011	00

EXEC. /EXECUTED	SCARMAGNANI	THREE PHASE W22 MOTOR - NEMA PREMIUM EFF	10001525707
VERIF. /CHECKED		FRAME 404/5TS IP55	000 / 01
LIBER. /RELEASED	ALCIDESZ		
DATA LB /REL DT	23.11.2011	WMO JARAGUA DO SUL ENGENHARIA DE PRODUTO	FOLHA /SHEET 1 / 1

100 HP 02 Poles 60Hz 412320517/0 MEC

A3 ZME

UNCONTROLLED COPY

RELEASED

Propriedade da WEG. Proibida reprodução sem autorização prévia. / WEG's property. Forbidden reproduction without previous authorization.